Electrolux PROFESSIONAL

# Sistema distribuzione pasti Carrello bagnomaria con vano caldo, 1 vasca 2GN

ARTICOLO N°

MODELLO N°

NOME

SIS #

AIA #

**342107 (MDBM21H)** Carrello bagnomaria, 1 vasca, armadio caldo, 2 GN

## Descrizione

**Articolo N°**

Struttura in tubo quadro (40x40 mm), pannelli, piano di lavoro, vasca e ripiano inferiore integrato in acciaio inoxAISI 304. 4 ruote piroettanti antiabrasione di diametro 125 mm, due munite di dispositivo di bloccaggio. 4 paracolpi in gomma integrati. Maniglia ergonomica sulla parte superiore del carrello. Cavo elettrico ad elica, dotato di blocco di sicurezza antistrappo. Vasca per contenere bacinelle GN - h. max 200 mm. Riscaldamento mediante elementi riscaldanti lamellari incollati al fondo della vasca (bassa dispersione energia). Temperatura della vasca regolabile tra 30° e 90°C e scarico 1/2" con valvola di chiusura. Temperatura massima dei pannelli esterni minore di 50°C. Pannello di comando con 2 spie per indicare l'allacciamento alla rete e il riscaldamento delle resistenze. Piano di lavoro con 2 coperchi a battente. Comparto inferiore con porte a doppia parete, pannelli isolati e maniglia a tubo in acciaio inox. Riscaldamento del comparto inferiore mediante resistenze poste sotto il ripiano inferiore. Comparto inferiore con guide rimovibili per contenitori GN 1/1. Grado di protezione all'acqua IPX5.

**Approvazione:**

## Caratteristiche e benefici

- La vasca può ospitare 2 contenitori GN H=200 mm.
- Riscaldamento a mezzo resistenze piatte "etched-foil" posizionate sotto la vasca.
- La temperatura può variare da 30°C a 90°C.
- Temperatura massima raggiunta esternamente inferiore a 50°C.
- Vano inferiore con guide per GN 1/1.
- 2 spie a indicare la connessione elettrica e il riscaldamento delle resistenze.
- Dotato di 4 paracolpi in gomma e 4 ruote piroettanti, di cui 2 con freno.
- Cavo elettrico spiralato dotato di blocco di sicurezza antistrappo.
- Protezione all'acqua IPX5.

## Costruzione

- Struttura, pannelli e top in acciaio inox AISI 304 con finitura Scotch Brite.
- Vasca in acciaio inox completamente saldata al piano con finitura artigianale.
- Vano inferiore con doppie porte e pannelli coibentati, riscaldamento a mezzo di resistenze posizionate sotto il ripiano inferiore.



L'azienda si riserva il diritto di apportare modifiche ai prodotti senza preavviso

2023.04.21

# Sistema distribuzione pasti Carrello bagnomaria con vano caldo, 1 vasca 2GN

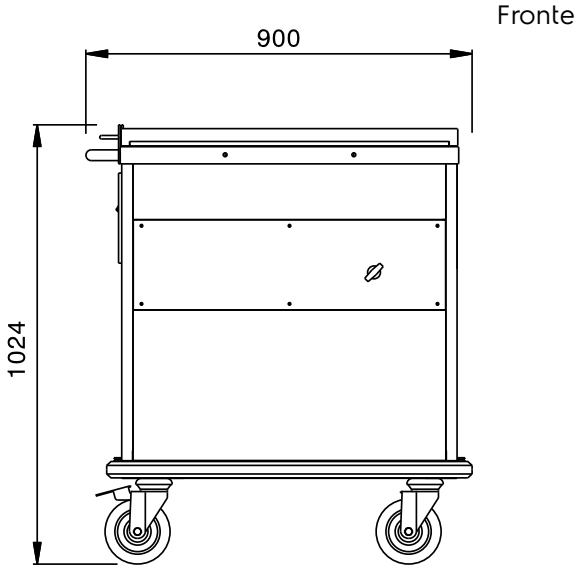


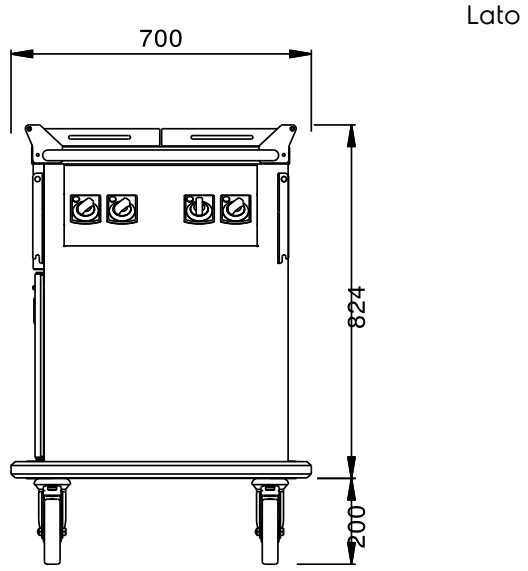


EI = Connessione elettrica

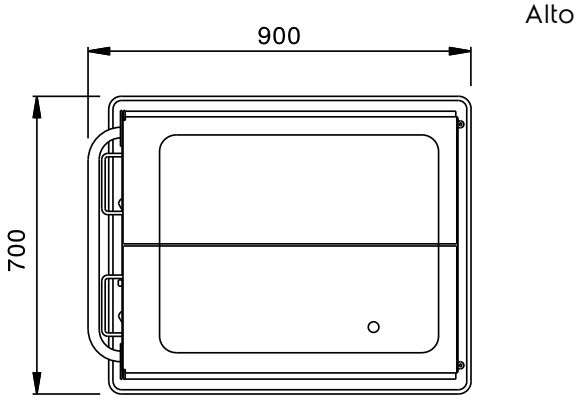


## Elettrico

| | |
|---|---|
| **Tensione di alimentazione:** | |
| **342107 (MDBM21H)** | 220-240 V/1 ph/50/60 Hz |
| **Potenza totale installata:** | 1.5 kW |

## Informazioni chiave

| | |
|---|---|
| **Larghezza armadio:** | 730 mm |
| **Profondità armadio:** | 530 mm |
| **Altezza armadietto:** | 400 mm |
| **Numero porte:** | 2 |
| **Numero vasche:** | 1 |
| **Dimensioni esterne, larghezza:** | 850 mm |
| **Dimensioni esterne, profondità:** | 700 mm |
| **Dimensioni esterne, altezza:** | 1030 mm |
| **Spessore piano di lavoro:** | 40 mm |
| **Peso netto:** | 70 kg |
| **Materiale ruota:** | Zinco |
| **Diametro ruote:** | Ø 125 |



L'azienda si riserva il diritto di apportare modifiche ai prodotti senza preavviso